0144.S150 - **CAM MAS150S**

FORZA INIZIALE DI ESTRAZIONE / INITIAL EXTRACTION FORCE RÜCKZUGSKRAFT / FORCE INITIALE D'EXTRACTION	**150 daN**	SFORZO MAX TRANCIO CUTTING MAX FORCE MAXIMALE SCHNITTKRAFT EFFORT MAXI DÉCOUPE	**5000 daN**
FORZA FINALE DI ESTRAZIONE / FINAL FORCE OF EXTRACTION ENDKRAFT DER EXTRAKTION / FORCE FINALE D'EXTRACTION	**180 daN**		

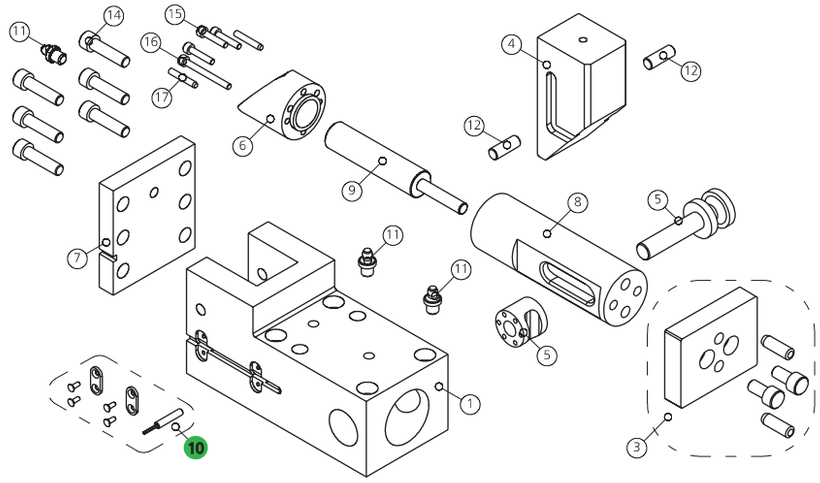

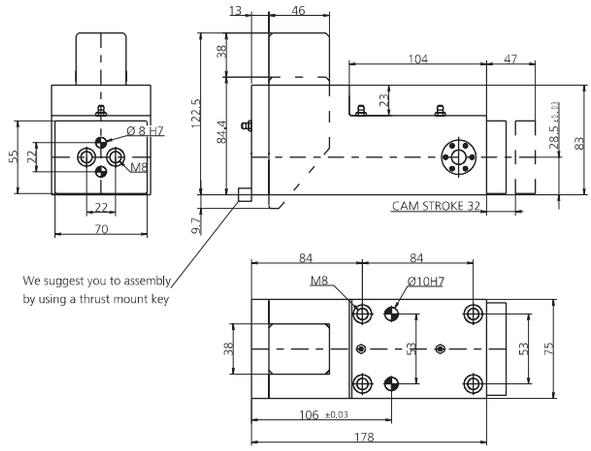

POS.	CODE	DESCRIPTION	Q.TY
001	**8000.0044.S150**	CORPO CAMMA / CAM BODY / GRUNDGEHÄUSE	1
003	**8014.4244.0150**	KIT PORTA PUNZONE / KIT PUNCH HOLDER / KIT TRÄGERPLATTE	1*OPTION
004	**8008.0044.S150**	CUNEO / WEDGE / DRUCKKEIL	1
005	**8017.4244.0150**	PERNO DI GUIDA / GUIDE PIN / FÜHRUNGSSTIFTE	1
006	**8007.0044.S150**	SLITTA / SLIDER / LAGERKEIL	1
007	**8002.0044.S150**	FLANGIA POSTERIORE / REAR FLANGE	1
008	**8018.1220.1070.400.002**	PERNO CENTRALE / CENTRAL PIN / HAUPTSTIFT	1
009	**9000.0038.0019.004**	CILINDRO AD AZOTO / NITROGEN CYLINDER / STICKSTOFFZYLINDER	1
010	**8107.0144.S150.001**	KIT SENSORE DI SICUREZZA / SECURITY SENSOR KIT / KIT SENSOR FÜR SICHERHEIT	1*OPTION
011	**9006.002**	INGRASSATORE / NIPPLE / SCHMIERUNG	3
012	**8005.0220.0220.080.001**	PERNO / PIN / STIFT	2
014	**9007.10.025.129.1.4762**	VITE / SCREW / SCHRAUBE M10X25	6
015	**9007.04.020.129.1.4762**	VITE / SCREW / SCHRAUBE M4X20	3
016	**9007.04.040.129.1.4762**	VITE / SCREW / SCHRAUBE M4X40	1
017	**9028.040.010.8735**	SPINA CILINDRICA / DOWEL PIN / ZYLINDERSTIFT D4X10	2

POSSIBILI INCLINAZIONI / POSSIBLE INCLINATIONS / MÖGLICHE NEIGUNGEN

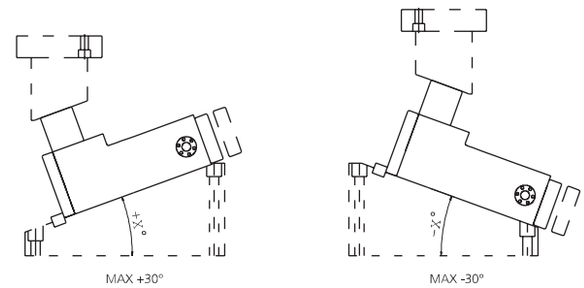

010 (8107) SENSORE / SENSOR / SENSOR

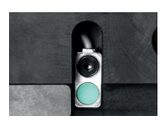

10 PATENT PENDING

MODELLO D'ORDINE / ORDER EXAMPLE / BESTELLBEISPIEL / MODÈLE DE COMMANDE

MODEL **0144.S150** OPTION CODE **8014.4244.0150**